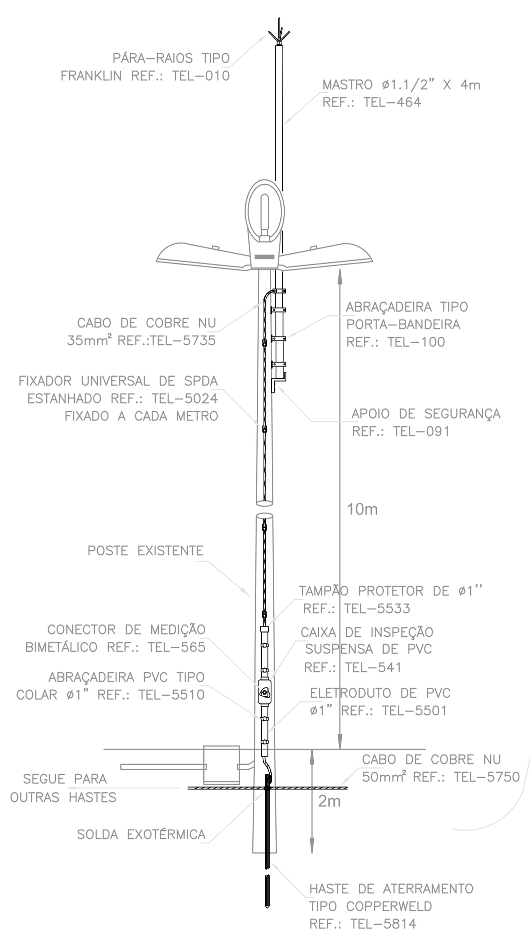

POSTE DE CONCRETO COM CONJUNTO DE 04 PETALAS
(entre as Quadras e no Circuit Training)
LÂMPADAS VS-400W

Usado também para instalação do PARA-RAIOS tipo FRANKLIN

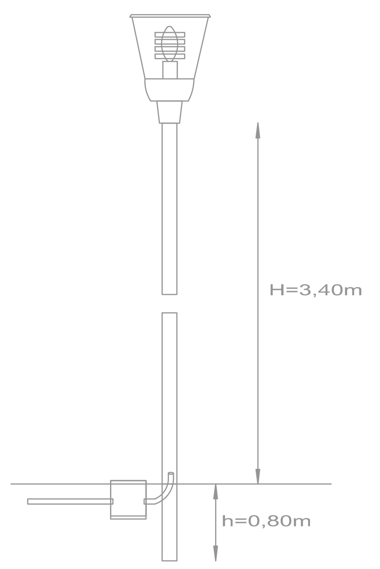

POSTE DE AÇO COM 01 LUMINÁRIA DECORATIVA TIPO HYDRA SXU
(CIRCULAÇÃO E ÁREAS DE JARDIM)
LÂMPADA VM-125W

NOTAS:

- Esse é o projeto de iluminação geral da área externa do Parque do Mocambo. No futuro deve ser complementado com o projeto de iluminação decorativo, para jardins. Realçando árvores, lagos e pontes. Com iluminação direcionada, aos elementos e volumes a destacar, com projetores de fachos variáveis e lâmpadas especiais. Podendo ser usado a fibra ótica e as fitas de led.

- Os dois pára-raios projetados aproveitando os altos postes de iluminação, não são suficientes para uma boa proteção de SPDA. Pois para parques públicos como o Mocambo é necessário a construção de abrigo, que deve ser protegido como estrutura de nível 2 e de preferência, com proteção separada ou isolada (isto pode ser feito por postes ou torres próximos ao abrigo).Também poderá ser colocado pára-raios tipo Franklin nos pontos mais elevados; tipo torres, caixas d'água, mastros, arvores etc... Outra medida é colocar avisos (cartazes ou placas) orientando as pessoas sobre as atitudes a serem adotadas no caso de tempestade. Também pode ser ser instalado um sistema de alarme e ou autofalantes.

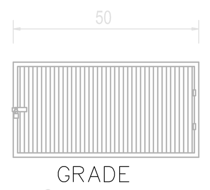

GRADE
Cota em cm

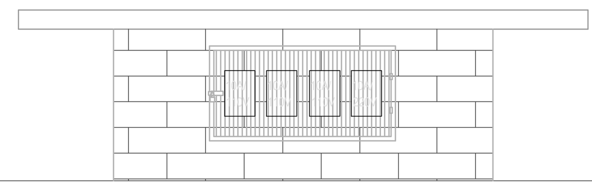

Tomadas: 03 de 10A/110V e 01 de 10A/220V
Embutidas abaixo do banco,
com grade e recuo de proteção,
pelo lado do jardim.

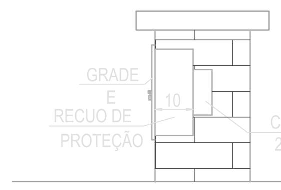

Vista Lateral
Cota em cm

LEGENDA ELÉTRICA

- Tomada 2P+T a 30 cm do piso acabado
- Tomada 2P+T a 2 m do piso acabado
- Luminária Vapor Sódio 400w - tipo Pétala
- Luminária Vapor Mercúrio 125w - ornamental
- Luminária Fluorescente 2X40W - sobrepor
- Quadro de distribuiçao de energia - Embutido - 8 e 12 posiçoes
- Quadro de distribuiçao de energia - Embutido - 24 e 34 posiçoes
- Caixa de passagem nro 2 (8"x8"), a 30cm do piso
- Caixa de inspeção no solo tipo ZB, com tampa de ferro
- Caixa de derivação no solo (30x30x30)cm, com tampa de concreto
- Caixa de derivação no solo (25x25x25)cm, com tampa de concreto
- Tubulaçao segue para outro local
- Tubulaçao embutida no piso Ø50mm-PVC corrugado
- Tubulaçao embutida no piso Ø32mm-PVC corrugado
- Tubulaçao embutida no piso Ø25mm-PVC corrugado
- Condutor Fase - Neutro - Retorno - Terra

OBSERVAÇÕES:
- Eletrodutos não cotados Ø50mm (1e1/2)".
- Verificar circuitos no quadro de cargas e diagrama unifilar.
- O PVC corrugado é para alta compressão.

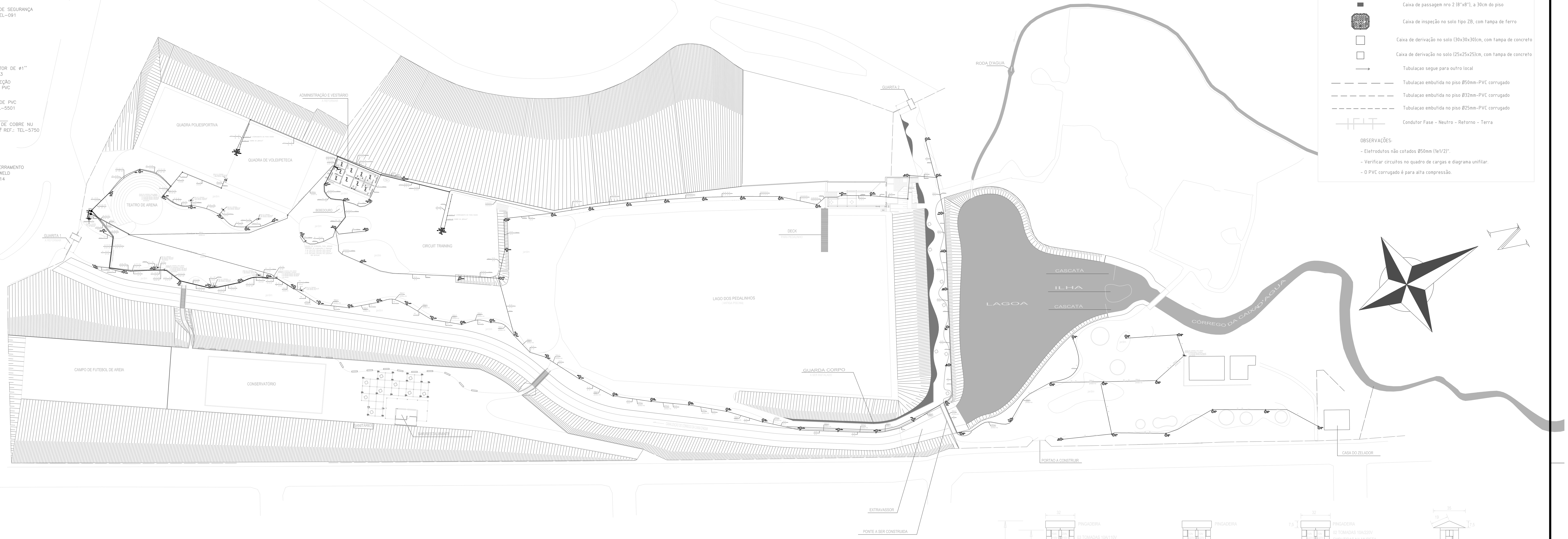

Quadro de Cargas - QDC-A								
Circuito	Descrição	Potência (W)	Tensão (V)	Fase (mm²)	Neutro (mm²)	Terra (mm²)	Proteção (A)	Equilíbrio de Fases
A1	ILUMINAÇÃO	1200	220	2x2,5	-		2x16	AB
A2	ILUMINAÇÃO	1200	220	2x4	-	2,5	2x16	AB
A3	ILUMINAÇÃO	1200	220	2x2,5	-		2x16	BC
A4	TOMADAS	4000	220	2x4	-		2x25	BC
A5	TOMADAS	4000	220	2x6	-		2x25	AC
A6	TOMADAS	2500	220	2x6	6		2x25	AC
A7	TOMADAS	4000	220	2x4	-		2x25	AB
A8	TOMADAS	4000	220	2x6	-		2x25	AB
A9	TOMADAS	1500	127	4	4	6	20	C
A10	TOMADAS	2000	127	6	6		25	C
A11	TOMADAS	2000	127	10	10		32	A
A12	TOMADAS	1500	127	10	10		32	A
A13	TOMADAS	1500	127	10	10		32	B
A14	TOMADAS	2000	127	10	10		32	B
A15	TOMADAS	2000	127	10	10		32	C
A16	RESERVA		127					C
SOMA-A	Alimentador do QDC-A	34600	220	3x50	35		3x120	ABC

NOTA: No QDC-A, usar junto ao Disjuntor Geral o Interruptor DR, conforme representado no Diagrama Unifilar.

Quadro de Cargas - QDC-B								
Circuito	Descrição	Potência (W)	Tensão (V)	Fase (mm²)	Neutro (mm²)	Terra (mm²)	Proteção (A)	Equilíbrio de Fases
B1	ILUMINAÇÃO	1772	220	2x4	-		2x16	AB
B2	ILUMINAÇÃO	1772	220	2x4	-	2,5	2x16	AB
B3	ILUMINAÇÃO	1120	220	2x2,5	-		2x10	BC
B4	ILUMINAÇÃO	980	220	2x6*	-		2x10	BC
B5	ILUMINAÇÃO	980	220	2x6*	-		2x10	AC
B6	ILUMINAÇÃO	700	220	2x6*	-	4	2x10	AC
B7	ILUMINAÇÃO	700	220	2x6*	-		2x10	AB
B8	ILUMINAÇÃO	840	220	2x6*	-		2x10	AB
B9	ILUMINAÇÃO	840	220	2x6*	-		2x10	BC
B10	TOMADAS	2000	127	4	4		25	C
B11	TOMADAS	3000	220	2x2,5	-		2x16	AB
B12	CHUVEIRO ELÉTRICO	4400	220	2x4	-		2x25	AB
B13	CHUVEIRO ELÉTRICO	4400	220	2x4	-	2,5	2x25	BC
B14	CHUVEIRO ELÉTRICO	4400	220	2x4	-		2x25	BC
B15	CHUVEIRO ELÉTRICO	4400	220	2x4	-		2x25	AC
B16	ILUMINAÇÃO e TOMADAS	1260	127	2,5	2,5		16	C
B17	RESERVA		220					AC
B18	RESERVA		220					AC
SOMA-B	Alimentador do QDC-B	33564	220	3x35	16		3x90	ABC

NOTA: No QDC-B, usar junto ao Disjuntor Geral o Interruptor DR, conforme representado no Diagrama Unifilar.

NOTA: * Os Circuitos B4 a B9 são em 6mm² até o primeiro ponto de luz, dai para frente são em 4mm².

Quadro de Cargas - QDC-C (só para Eventos)								
Circuito	Descrição	Potência (W)	Tensão (V)	Fase (mm²)	Neutro (mm²)	Terra (mm²)	Proteção (A)	Equilíbrio de Fases
C1	ILUMINAÇÃO P/ EVENTOS	17500	220	3x16	-		3x63	ABC
C2	SOM P/ EVENTOS	8750	220	3x6	-	-	3x32	ABC
C3	RESERVA		220	-	-		3x32	ABC
C4	RESERVA		220					ABC
SOMA-C	Alimentador do QDC-C	26250	220	3x35	16	16	3x90	ABC

NOTA: No QDC-C, usar junto ao Disjuntor Geral o Interruptor DR, conforme representado no Diagrama Unifilar.

Quadro de Cargas - QDC-D (próximo a jaula)								
Circuito	Descrição	Potência (W)	Tensão (V)	Fase (mm²)	Neutro (mm²)	Terra (mm²)	Proteção (A)	Equilíbrio de Fases
D1	ILUMINAÇÃO e TOMADAS	2000	220	2x2,5	-	2,5	2x16	AB
D2	ILUMINAÇÃO e TOMADAS	2000	220	2x2,5	2,5	2,5	2x16	BC
SOMA-D	Alimentador do QDC-D	4000	220	3x25	16	10	4x25	ABC

NOTA: No QDC-D, usar o Disjuntor DR como Geral, conforme representado no Diagrama Unifilar.

ESQUEMA UNIFILAR - QDC-A
Quadro de Distribuição de Circuitos - Iluminação e Tomadas
(próximo ao Padrão Cemig)

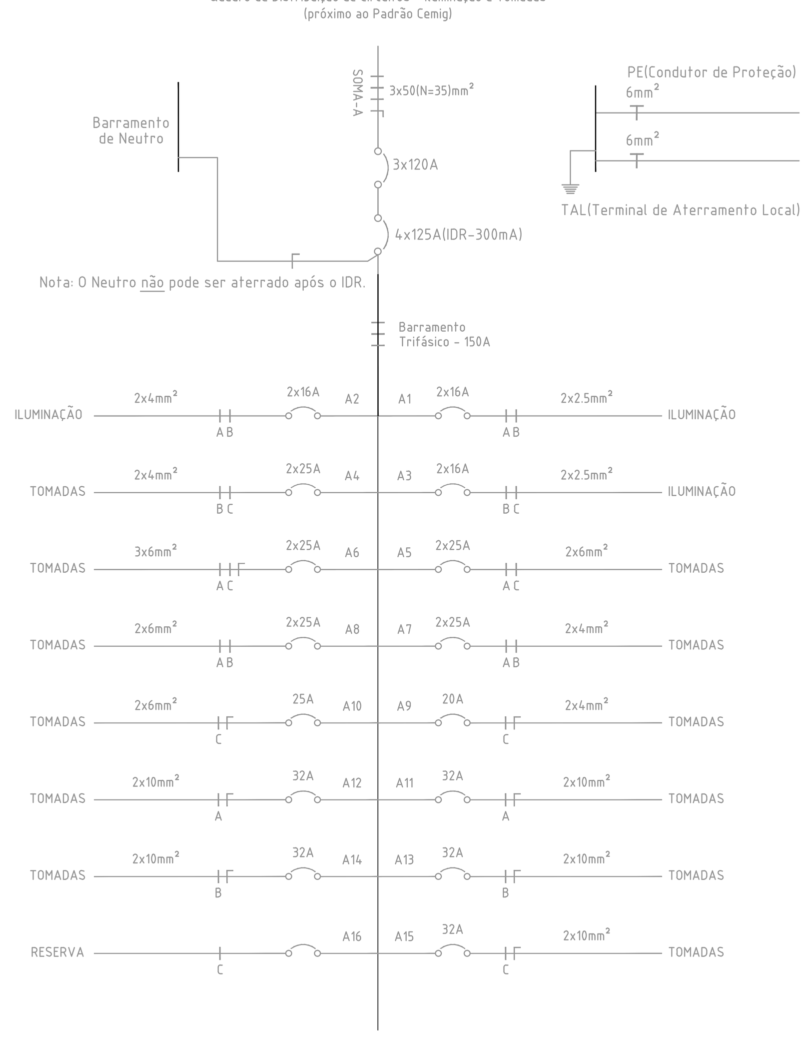

Quadro de Distribuição de Circuitos - Com 24 posições + Geral + IDR
Quadro de embutir - Disjuntores padrão DIN e Barramento padrão NEMA

ESQUEMA UNIFILAR - QDC-B
Quadro de Distribuição de Circuitos - Iluminação e Tomadas
(no prédio da Administração)

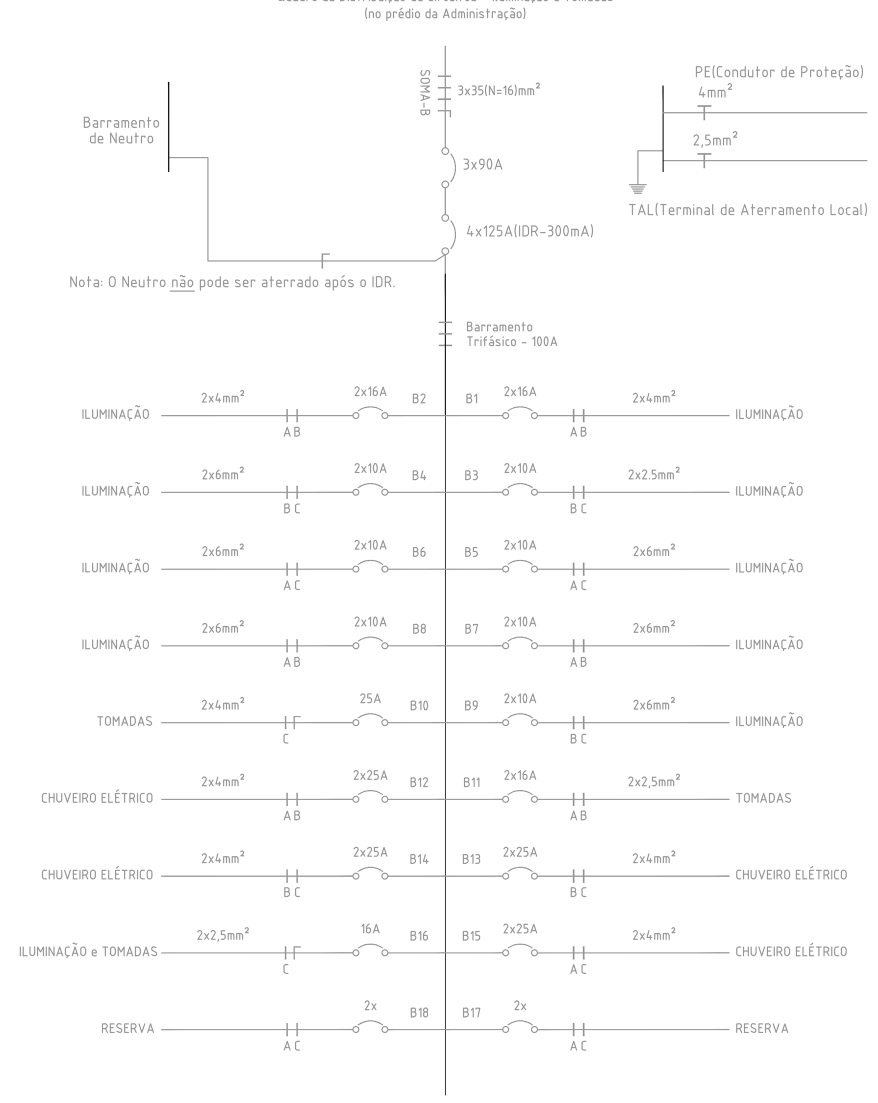

Quadro de Distribuição de Circuitos - Com 34 posições + Geral + IDR
Quadro de embutir - Disjuntores padrão DIN e Barramento padrão NEMA

ESQUEMA UNIFILAR - QDC-C
Quadro de Distribuição de Circuitos - Iluminação e Som
(junto ao padrão Cemig)

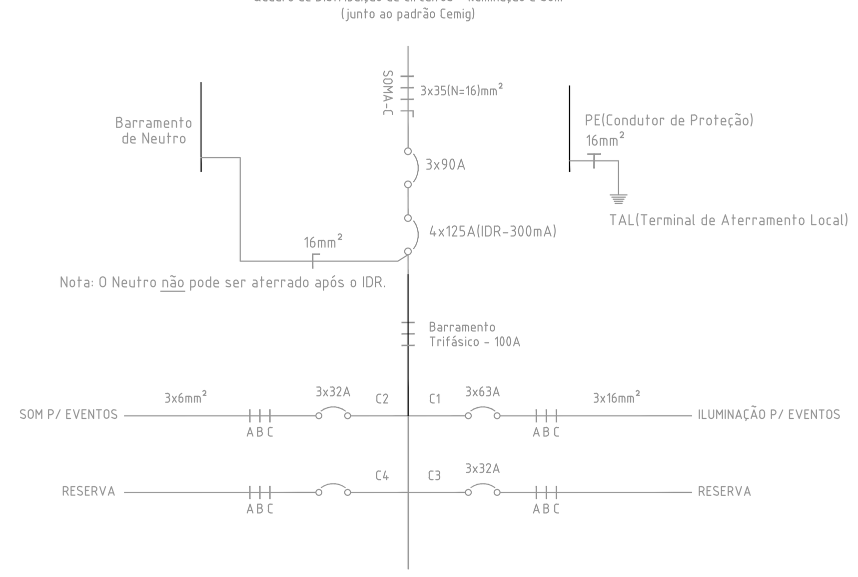

Quadro de Distribuição de Circuitos - Com 12 posições + Geral + IDR
Quadro de embutir - Disjuntores padrão DIN e Barramento padrão NEMA

ESQUEMA UNIFILAR - QDC-D
Quadro de Distribuição de Circuitos
Iluminação e Tomadas
(próximo a jaula)

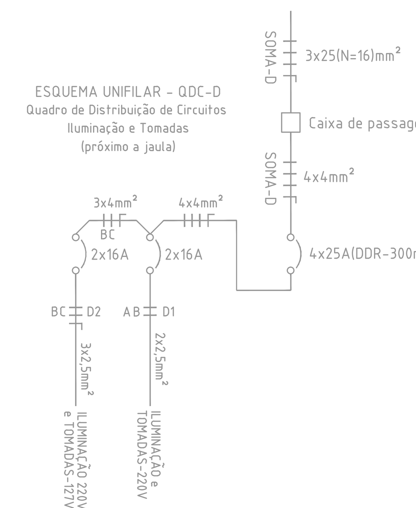

Quadro de Distribuição de Circuitos - Com 08 posições
Quadro de embutir - Disjuntores padrão DIN

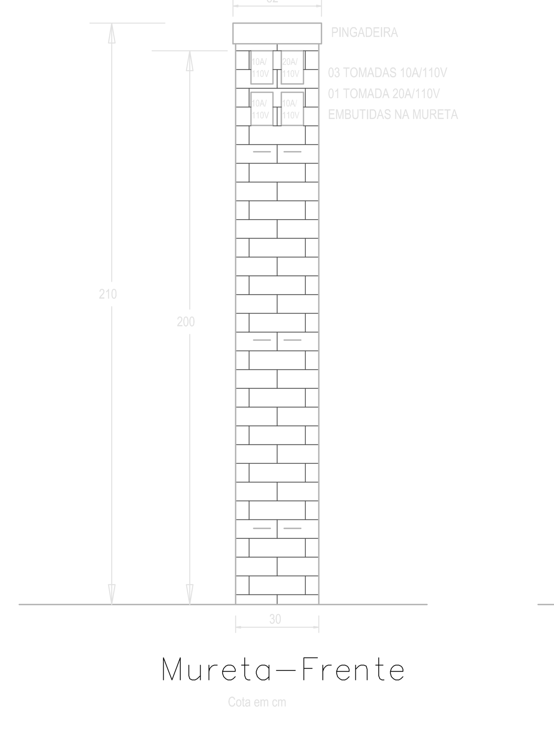

Mureta-Frente
Cota em cm

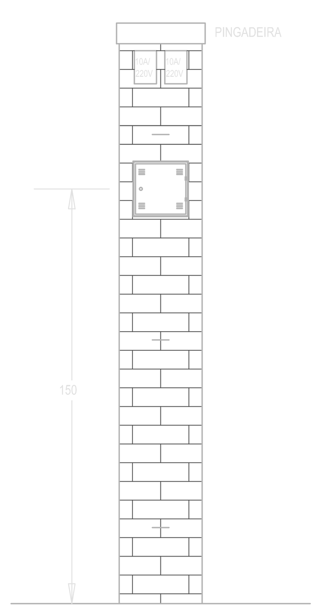

Mureta-Fundo
Com Rele Temporizador
Cota em cm

ou

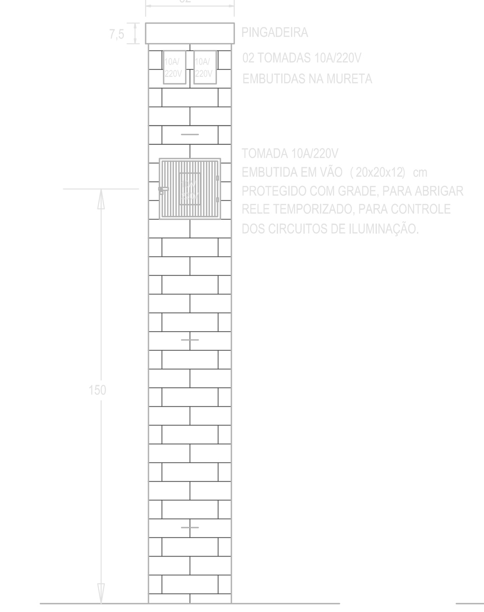

Mureta-Fundo
Com Rele Temporizador
ou
Com Rele Fototimer
Cota em cm

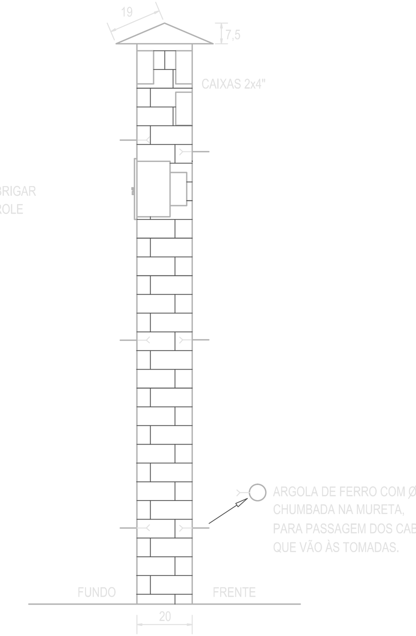

Mureta
Vista Lateral
Cota em cm

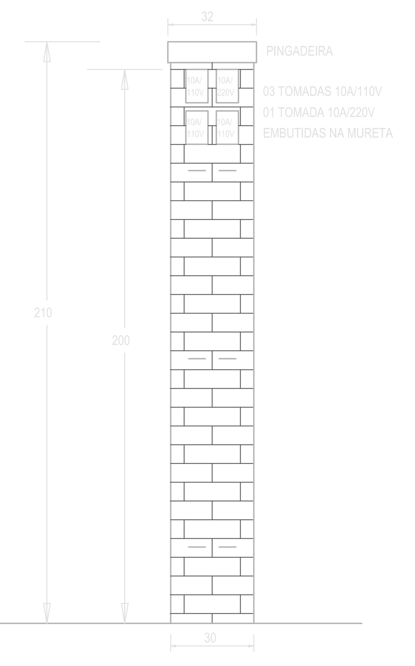

Mureta-Frente
(JUNTO AS JAULAS)
Cotas em cm

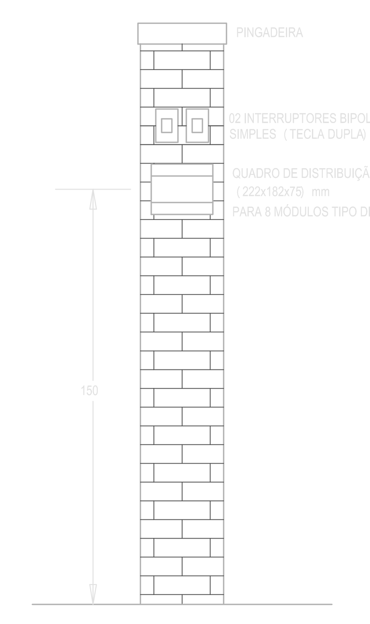

Mureta-Fundo
(JUNTO AS JAULAS)
QUADRO E INTERRUPTORES EMBUTIDOS
Cotas em cm

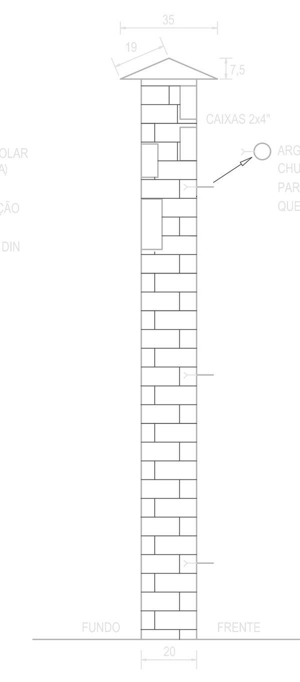

Mureta
Vista Lateral
(JUNTO AS JAULAS)
Cotas em cm

1ª Revisão em abril/2015: Inclusão do SPDA

DADOS e LOGOTIPO do PROJETISTA: PEPI ENGENHARIA — PROJETOS ELÉTRICOS PREDIAIS E INDUSTRIAIS, RUA MAJOR JERÔNIMO, 254/201 - FONE (034) 3821-8923, CEP 38.700.002 PATOS DE MINAS-MG - CENTRO, E.mail: eures.peres@terra.com.br		
TÍTULO/CONTEÚDO: Projeto de Iluminação Externa e Quadro de Energia para Som/Iluminação, para Eventos		
NOME do EMPREENDIMENTO: PARQUE DO MOCAMBO	FINALIDADE: RECREAÇÃO	DATA: FEVEREIRO/2015
ENDEREÇO: Rua Dr. José Olympio de Melo, 151 Patos de Minas - MG	LOTE: / QUADRA:	BAIRRO: ELDORADO
PROPRIETÁRIO: Prefeitura Municipal de Patos de Minas - MG	CNPJ: 18.602.011/0001-07	TELEFONE: (34) 3822 9815
R.T. (ENG. ELETRICISTA): EURES PERES DE ARAÚJO	CREA/REGIÃO: 27.864/D-MG.	FOLHA: 01/05